Instructions de pose Sub-City 5m3
12/03/12
Avec revêtement aluminium strié

Préambule

Le stricte respect de ces instructions de pose est impératif à la réussite d'une implantation de conteneurs enterrés

Leur non respect peut engendrer des problèmes d'infiltrations d'eau pour lesquelles Astech se dégagerait de toute responsabilité.

En cas d'implantations en pentes :

- certaines des ces instructions peuvent s'avérer impossible. Dès lors, la mise en place de bordures pour guider les eaux de ruissellement doit être étudiée. La pose d'Aquodrains est également enviseageable.
- Le maitre d'oeuvre et ou l'entreprise chargée des travaux de génie civil doit étudier avec attention chaque site afin de gérer les eaux de ruissellement.

De manière générale :

- **Les cadres métalliques disposés sur les préformes bétons disposent de trous sur les côtés et le dessous. Ces trous doivent impérativement être dans des matériaux drainants. En cas de pavage, la rangée placée contre le cadre métallique ne doit pas etre scellée dans le béton**
- **Un conteneur doit etre implanté plus haut que le niveau périphérique, le rattrapage de la pente se faisant avec les matériaux de réfection : enrobé, pavés, …**
- **Les eaux de ruissellement ne doivent jamais pouvoir aller vers le conteneur.**

Table des matières

1. **Dimensions de l'ensemble**
2. **Détail de l'excavation**
3. **Détail du remblais**
4. **Détail des finitions (exemple de l'enrobé)**
5. **Détail du niveau 0**
6. **Détail des coins de drainage**
7. **Controle de la pose**
8. **Vues explicatives**
9. **Exemple**

Attention : vous constaterez qu'il y a une différence de 24 mm entre la hauteur réelle du conteneur et la profondeur à laquelle nous vous demandons de réaliser la fouille. Nous vous conseillons en effet de creuser moins profond afin que les conteneurs soient légèrement surélevés par rapport au niveau 0 théorique défini ci-après. Les réfections se feront donc en pente douce. Cette mesure vise à limiter le ruissellement des eaux vers le conteneur.

Si vous ne pouvez pas réfectionner en pente douce en raison de la proximité immédiate d'une bordure ou de tout autre élément déterminant le niveau 0, il faudra creuser de telle manière à ce que le conteneur arrive au niveau de cette bordure.
Dans ce cas le terrassement devra tenir compte de la hauteur réelle du conteneur et non de la profondeur conseillée.

1/ Dimensions de l'ensemble

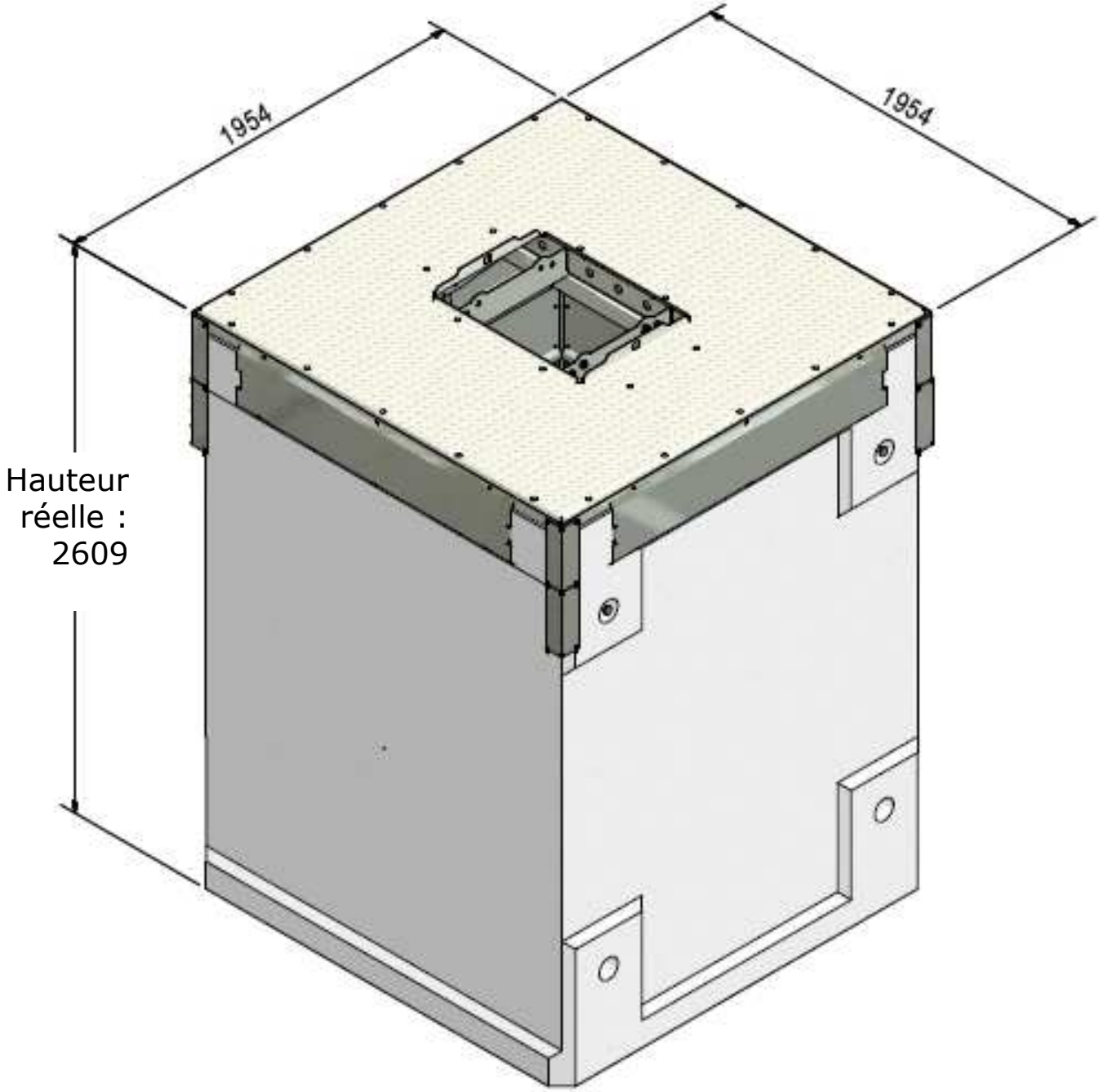

Les plaques et coins de drainages sont en option avec supplément de prix.

2/ Détail de l'excavation

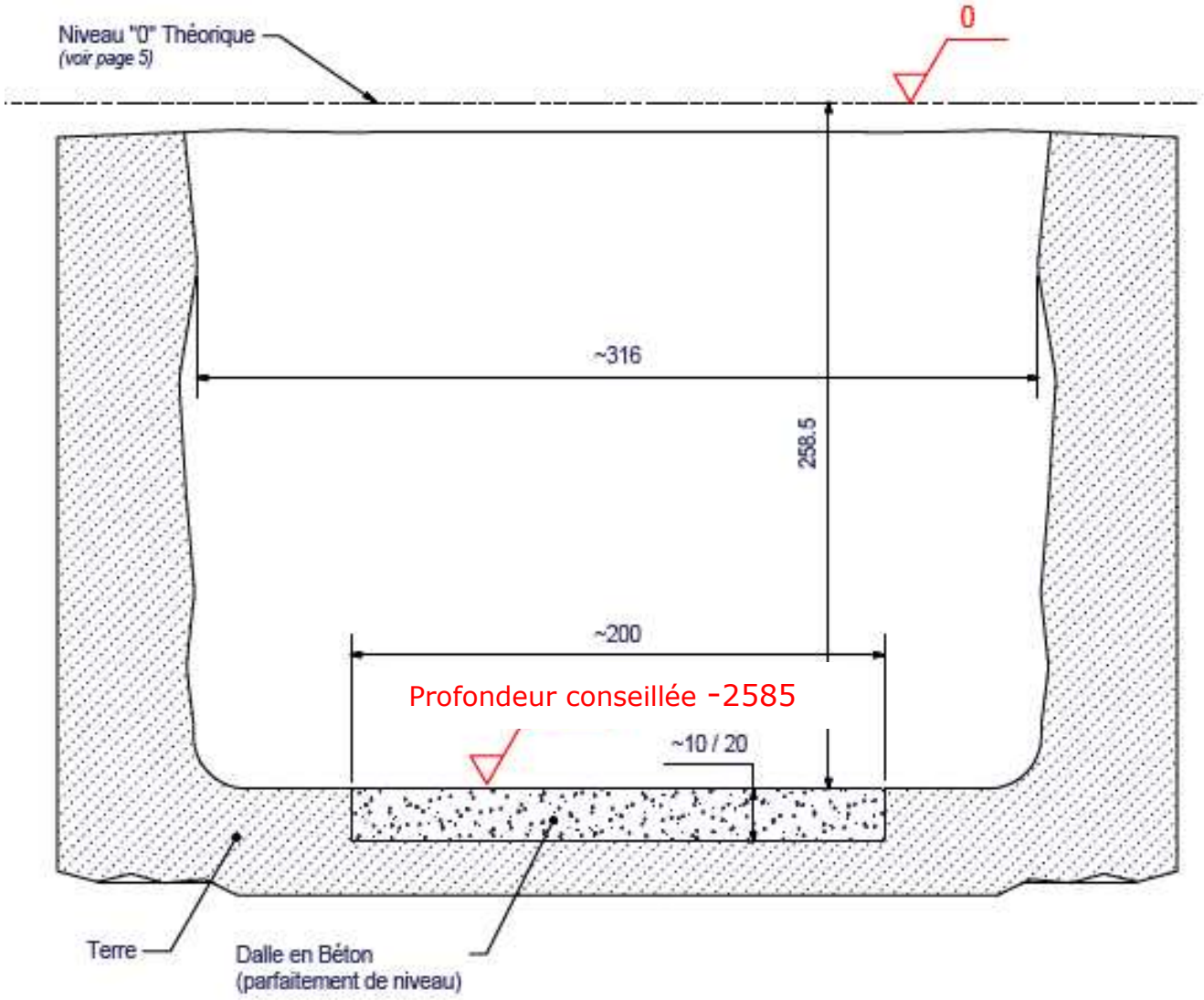

L'emprise au sol d'un conteneur est de 195 x 195 cm. Afin de permettre les opérations de mise en place, prévoir une excavation d'au minimum 40 cm plus large de chaque côté.

3/ Détail des remblais

Attention !
Si commandés, mettre en place les coins et les plaques de drainage optionnelles avant de remblayer (voir page 6)

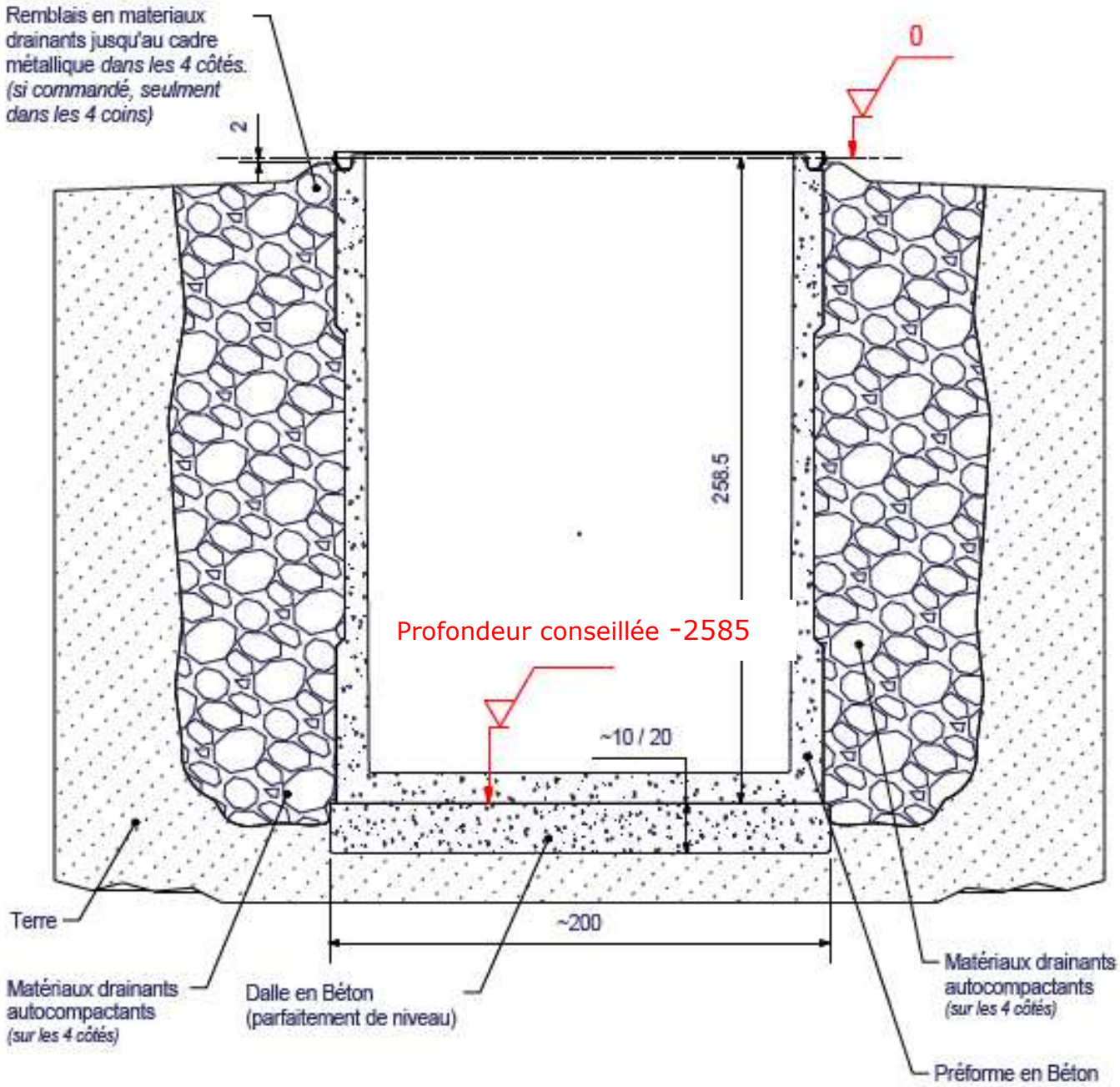

4/ Détail des finitions

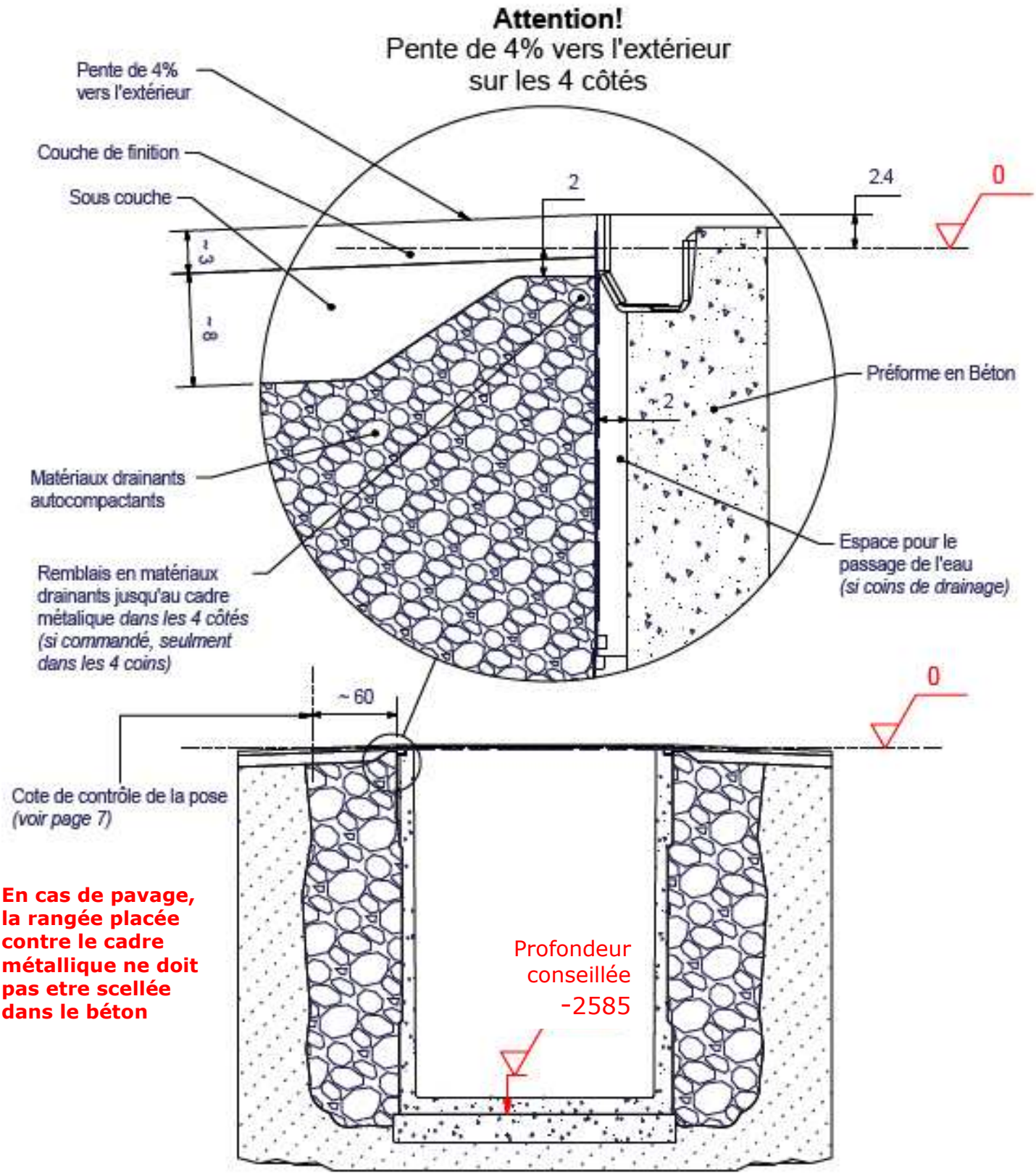

En cas de pavage, la rangée placée contre le cadre métallique ne doit pas etre scellée dans le béton

5/ Détail du niveau 0 théorique

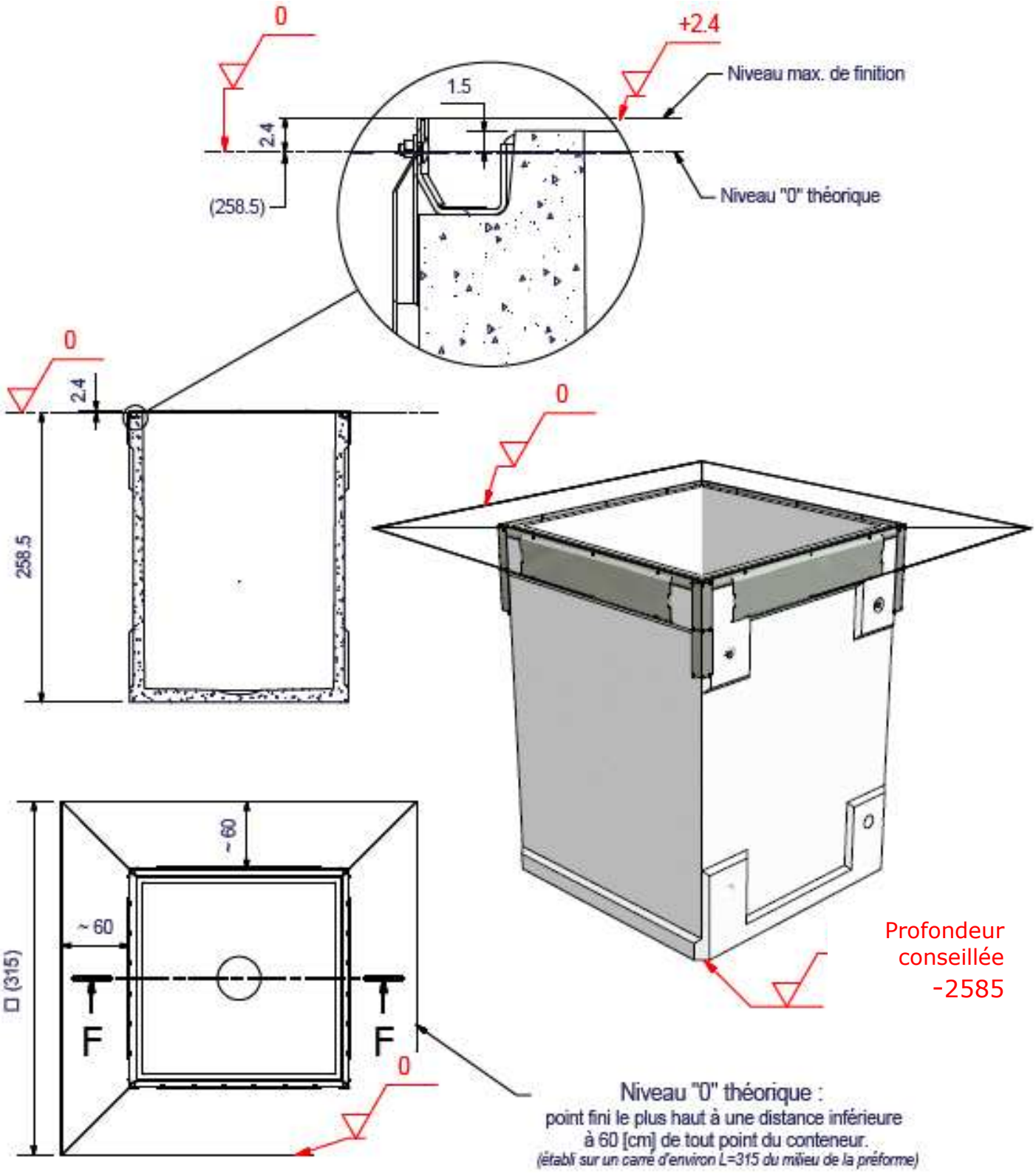

6/ Détail des coins et des plaques de drainage (optionnelles)

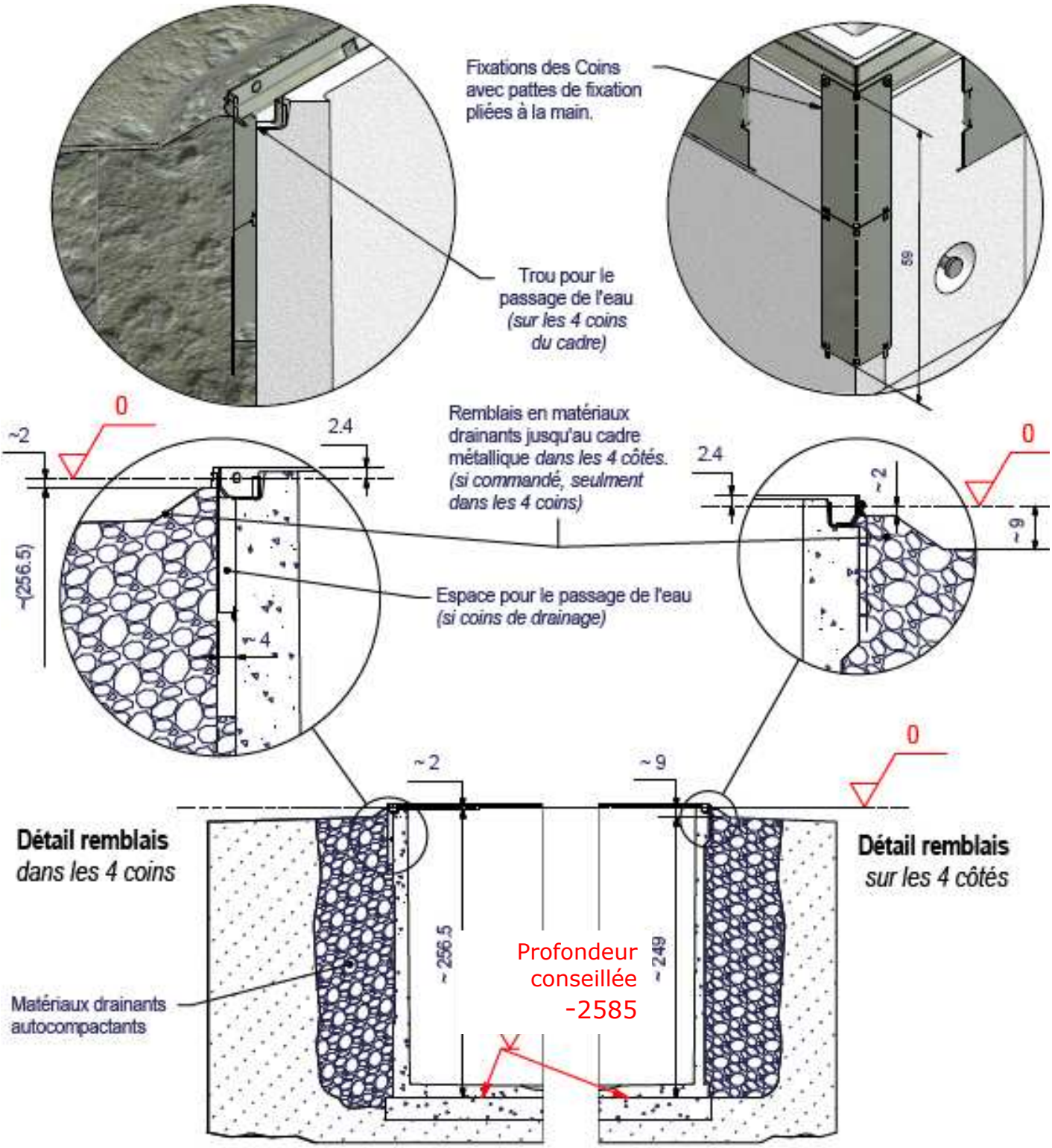

7/ Contrôle de la pose

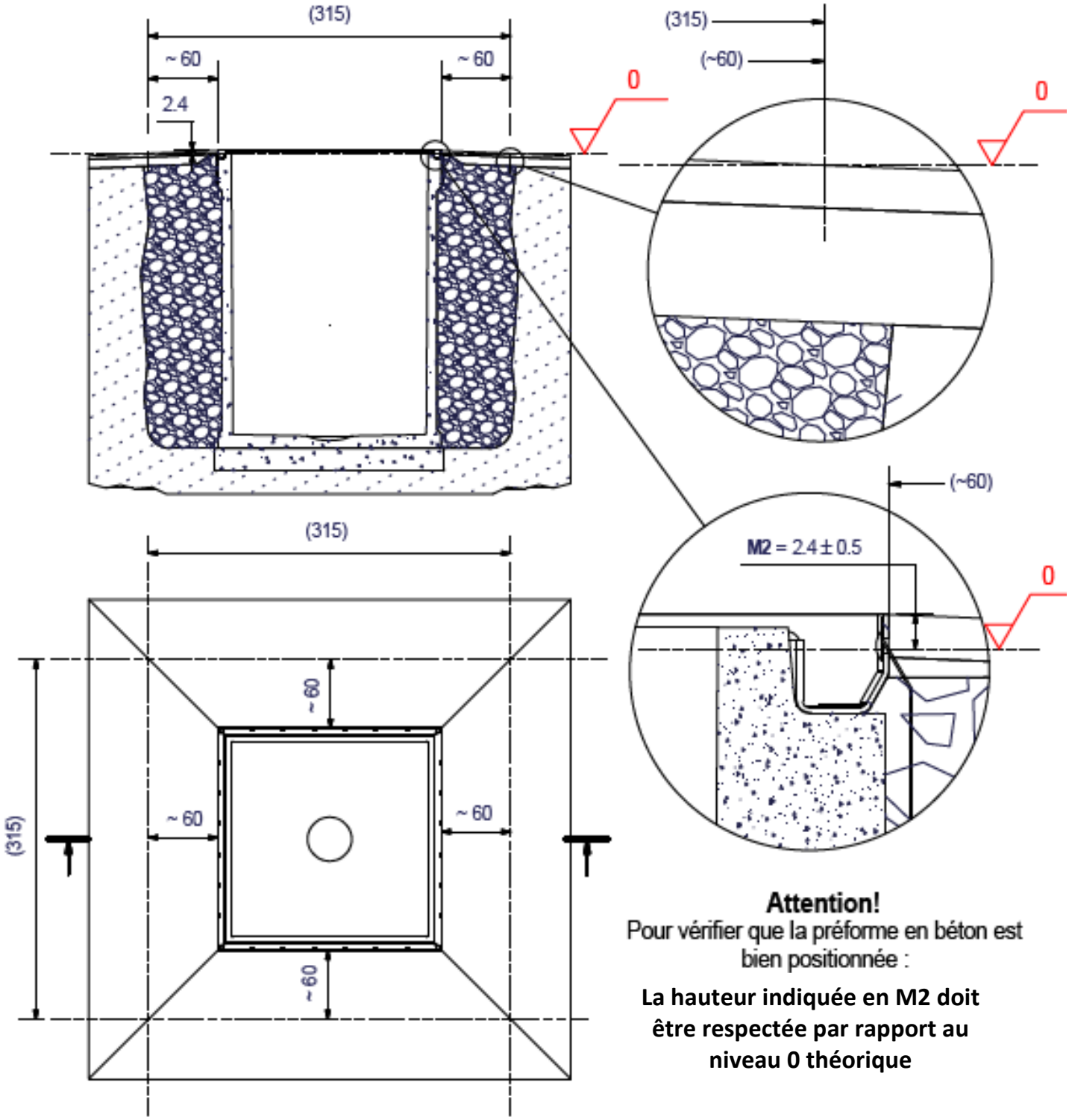

Attention!
Pour vérifier que la préforme en béton est bien positionnée :

La hauteur indiquée en M2 doit être respectée par rapport au niveau 0 théorique

8/ Vues explicatives

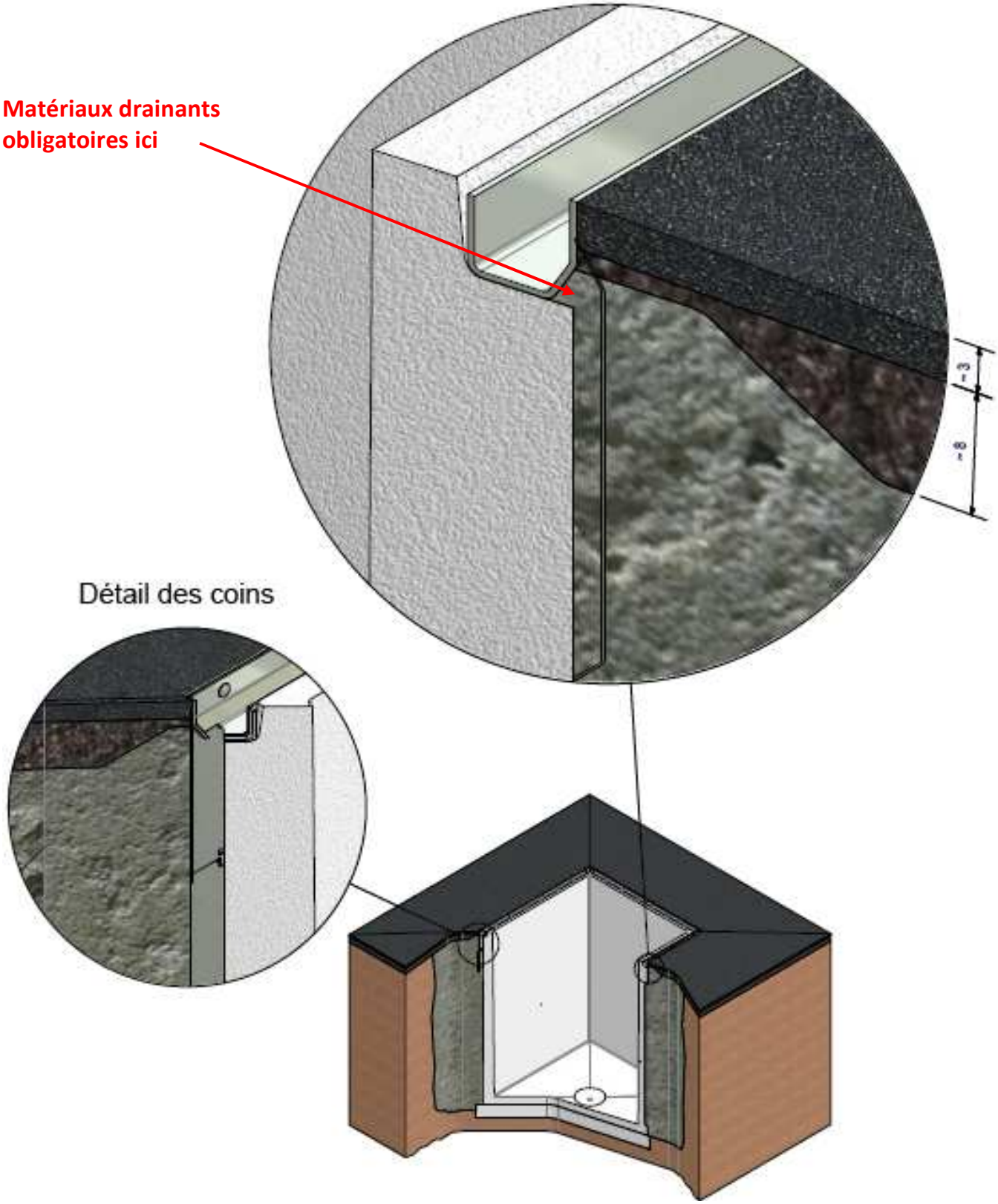

9/ Exemple

Niveau fini du conteneur : environ2 cm

Niveau 0 : point fini le plus haut se situant à moins de 60 cm de tout point du conteneur

Pente de 3 à 4 % pour rattraper la différence de hauteur entre le niveau 0 et le niveau +2

Potelets de protection (non obligatoires)